ARRÊT DE PORTE 50Kg POUR INTÉGRER

AE/V-R2450E

Description

La fonction est de garder les portes ou les portes coupe-feu ouvertes et de les libérer automatiquement en cas d'incendie. Ils se composent de deux parties, l'électroaimant et le contreplaqué. Ils ont un bouton de déverrouillage qui peut être installé des deux côtés. L'électroaimant est encastré dans le mur et le contreplaqué dans la porte.

Dimensions

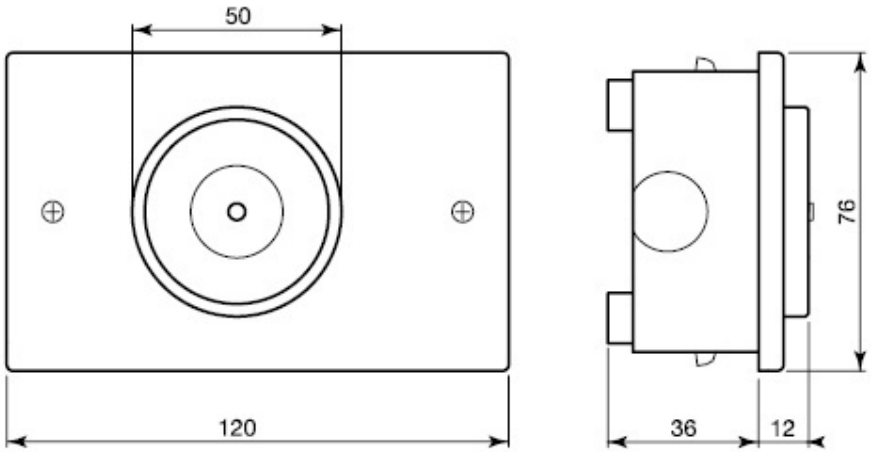

CARACTÉRISTIQUES TECHNIQUES

Matériau:	Aluminium galvanisé
Température de fonctionnement:	-10ºC + 55ºC
Degré de protection:	IP40
Alimentation:	24Vdc
Consommation:	45mA
Force de serrage:	50Kg / 490N